GUIA DE
USUARIO

ESCUELA
"Formando profesionales en seguridad electrónica"

# CONTROLADORA
# ACCESO LIGHT

**REV01**
**IMAGEN ILUSTRATIVA**

## Garantia del Producto

SEG asegura a este aparato la garantía contractual de 1 (un) año, en las siguientes condiciones:

1) La garantía es válida por el período de 1 (un) año, comenzando a partir de la fecha de la emisión de la factura de compra del producto, y cubre cualquier defecto de fabricación, o de piezas y componentes que presentan defectos de fabrica al o de las piezas. Reparaciones no tendrán costos al consumidor;

2) La reparación y reajuste de los equipos sólo puede ser realizada por la Asistencia Técnica de SEG MEXICO;

3) La reparación del aparato no prolongará el plazo de garantía establecido en este término de garantía;

4) La garantía no se extenderá a los accesorios como cables, kit de tornillos, soportes de fijación, fuentes, controladores de CD y DVD, etc.;

5) Los gastos de embalaje, transporte y reinstalación del producto quedan exclusivamente por cuenta del cliente;

6) El equipo deberá ser enviado directamente a la Empresa responsable de la venta del fabricante, a través de la dirección que figura en la factura de compra, debidamente acondicionada, evitando así la pérdida de la garantía.

La garantía del producto se cancelará si se produce alguna de las siguientes condiciones:

1) Vencimiento del plazo de la garantía;

2) Defectos causados por agentes de la naturaleza, como descargas atmosféricas, inundaciones, incendios, etc.;

3) Defectos causados por caídas, golpes o cualquier otro accidente de orden físico;

4) Por violación del equipo o intento de reparación por personal no autorizado.

SEG MÉXICO
www.segmexico.com.mx
jose.shiraki@segmexico.com.mx

## INTRODUCCIÕN.

La controladora Light tiene rendimiento automático, acceso ágil y costo accesible para entornos que requieren un control de usuarios. Utilizando tarjeta o contraseña el usuario utiliza lo que hay de más seguro a través de la tecnología de identificación por radio frecuencias.

## 1 - CARACTERISTICAS TECNICAS:

| | |
|---|---|
| Alimentación | 12VDC +- 10% |
| Consumo máximo. | 1000mA |
| Consumo en espera | 70mA |
| Capacidad de usuario | 500 |
| Humedad relativa | 0% - 90% |
| Frecuencia Tamaño | 125Khz |
| Modo de | 117mmx117mmx21mm (LxAxP) |
| accionamiento | Tarjeta, contraseña, tarjeta +contraseña |

## 2 - CONFIGURACIÕN DE FABRICA

| | |
|---|---|
| Contraseña de Programación | 990101 |
| Tiempo de apertura | 6 segundos |

## 3 - MODO DE ACCIONAMIENTO.

1 - TARJETA: Cierre lectura de la tarjeta, el led OK se enciende y el rele queda accionado por el tiempo programado.

2 - TARJETA + PIN: Cierre la lectura de la tarjeta => digite el PIN => # el led OK se enciende y el rele queda accionado por el tiempo programado.

3 - CONTRASEÑA: Introduzca la contraseña => # el led OK se enciende y el rele queda accionado por el tiempo programado.

**4 - ENTRAR EN EL MODO DE PROGRAMACIÓN.**

Para entrar en el modo de programación, siga el siguiente paso:
1 - Pulse (#) + (*) + (990101) + (#) ;

- El led que se enciende indicando que está en el modo de programación
- - Para salir del modo de programación presione (*) emitirá dos beep
  presione (*) de nuevo emitirá dos beep y sale del modo de programación

**5 - AGREGAR TARJETA Y CONTRASEÑA, AGREGAR TARJETA.**

1 - Entre en el modo de programación.
2 - Pulse (5) => (pase la tarjeta).
- El controlador emitirá dos bips que indican que se ha agregado con éxito.

3 - Para salir del modo de programación presione (*) emitir tres beep presione (*) nuevamente emitirá tres beep.

**5.1 - AGREGAR TARJETA POR NUMERO ID.**
1 - Entre en el modo de programación.
2 - Presione (2) => (EN UNA TARJETA 1 0 DIGITOS) => (#), el controlador emite dos pines que indican que se ha registrado correctamente.

3 - Para salir del modo de programación presione (*) emitió tres beep
presione (*) de nuevo emitirá tres beep.

**5.2 - AGREGAR CONTRASEÑA.**
1 - Entre en el modo de programación.
2 - Presione (3) => (CONTRASEÑA CON 6 DIGITOS) => (#), el controlador emite dos pines que indican que se ha registrado correctamente.
3 - Ppara salir del modo de programación presione (*) emitir tres beep presione (*) nuevamente emitirá tres beep.

**5.3 - AGREGAR CONTRASEÑA + TARJETA**

1 - Entre en el modo de programación.
2 - Presione (4 ) => (D IGITE EL NUM ER O DE TA R J ETA => CONTA SEÑ A 6 DIGITO S) => (# ), el controlador emite dos pines que indican que se ha registrado correctamente.
3 - Para salir del modo de programación presione (* )emitir tres beep presione (* )nuevamente emitirá tres beep.

**6 - DELETE TARJETA Y CONTRASEÑA**

**6.1 - DELETAR TARJETA.**

1 - Entre en el modo de programación.
2 - Presione (8 1) => P A SE A L A TA R J ETA ), el controlador emite dos pitidos indicando que se ha borrado con éxito.
- Para salir del modo de programación presione (* )emitir tres beep presione (* ) nuevamente emitirá tres beep.

**6.2 DELETAR POR EL NÚMERO DE LA CARTA.**

1 - Eentre en el modo de programación.
2 - Presione (8 2) => (D IGITE EL N Ú. DE L A TA R J ETA - 10 DIGITO S) => #, el controlador emite dos pitidos indicando que se ha borrado con éxito.

**Obs:**

- Para continuar editando las tarjetas presione (2 ) => (D IGITE EL N ÚN DE L A TA R J ETA - 10 DIGITO S) => #para finalizar la salida del modo de programación
- Para salir del modo de programación presione (* )emitir tres beep presione (* ) nuevamente emitirá tres beep.

**6.3 DELETAR CONTRASEÑA.**

1 - Entre en el modo de programación.
2 - P(8 3) => (C ONTR A SEÑ A CON 6 DIGITO S) => #, la controladora emite dos pitidos indicando que ha sido borrado con éxito.

**Obs:**

- Para continuar editando tarjetas presione (3 ) => (C ONTR A SEÑ A CON 6 DIGITO S) => #para finalizar la salida del modo de programac;
- Para salir del modo de programación presione (* )el led verde se pressione (*) enciende de nuevo emitirá tres beep.

**6.4 BORRAR TODAS LAS TARJETAS Y CONTRASEÑAS**

1 - Entre en el modo de programación.
2 - Presione (9) => (#) => (123) #, el controlador emitirá 4 beeps indicando que se ha borrado con éxito.
**Obs:** Esta función no borra la contraseña de programación.

- Para salir del modo de programación presione (*) el led verde se presione (*) enciende de nuevo emitirá tres beep.

**7 - RESET**
1 Con el controlador desenergable coloque un corto del punto (A para el B) en la placa.
2 - Energizar el controlador (emitir un beep).
3 - Deshacer el corto el controlador emitirá 5 beeps indicando que se ha restablecido con éxito.
**Obs:**
La función Reset, configurar los siguientes elementos para el patrón de fábrica:

- - Contraseña de programación.
- - Contraseña del administrador.
- - Tiempo de accionamiento.

**8 - TIEMPO DE ACCIONAMIENTO.**
1 - Entre en el modo de programación.
2 - Presione (7) => (X - número de 1 a 9) => #, el controlador emite dos bips que indican que se ha registrado correctamente.
3 - Para salir del modo de programación presione (*) el led verde enciende PRESSIONE (*) nuevamente emitirá tres beep

**Obs:** - El controlador sale de fábrica con un tiempo de 6 segundos
- La X puede ser un número de 1 a 9, ver la tabla siguiente.

| | | |
|---|---|---|
| 1 -- 2 segundos | 4 -- 8 segundos | 7 -- 14 segundos |
| 2 -- 4 segundos | 5 -- 10 segundos | 8 -- 16 segundos |
| 3 -- 6 segundos | 6 -- 12 segundos | 9 -- 18 segundos |

**9 - CAMBIAR CONTRASEÑA DE PROGRAMACIÓN**

1 - Entre en el modo de programación.
2 - Presione (1) => (PIN de 6 dígitos) => (#), el controlador emitirá dos bips que indican que se ha registrado con éxito.
- Para salir del modo de programación presione (*) el led verde se enciende presione (*) nuevamente emitirá tres beep.
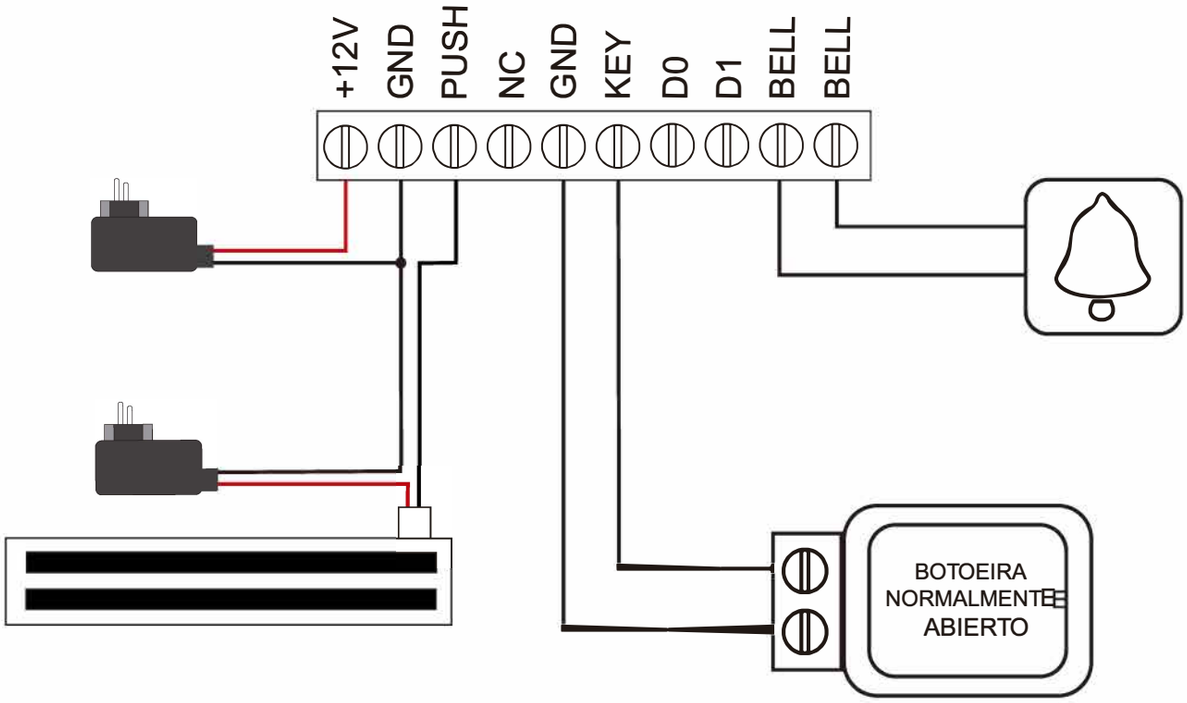
**ESQUEMA DE CONEXIÓN**